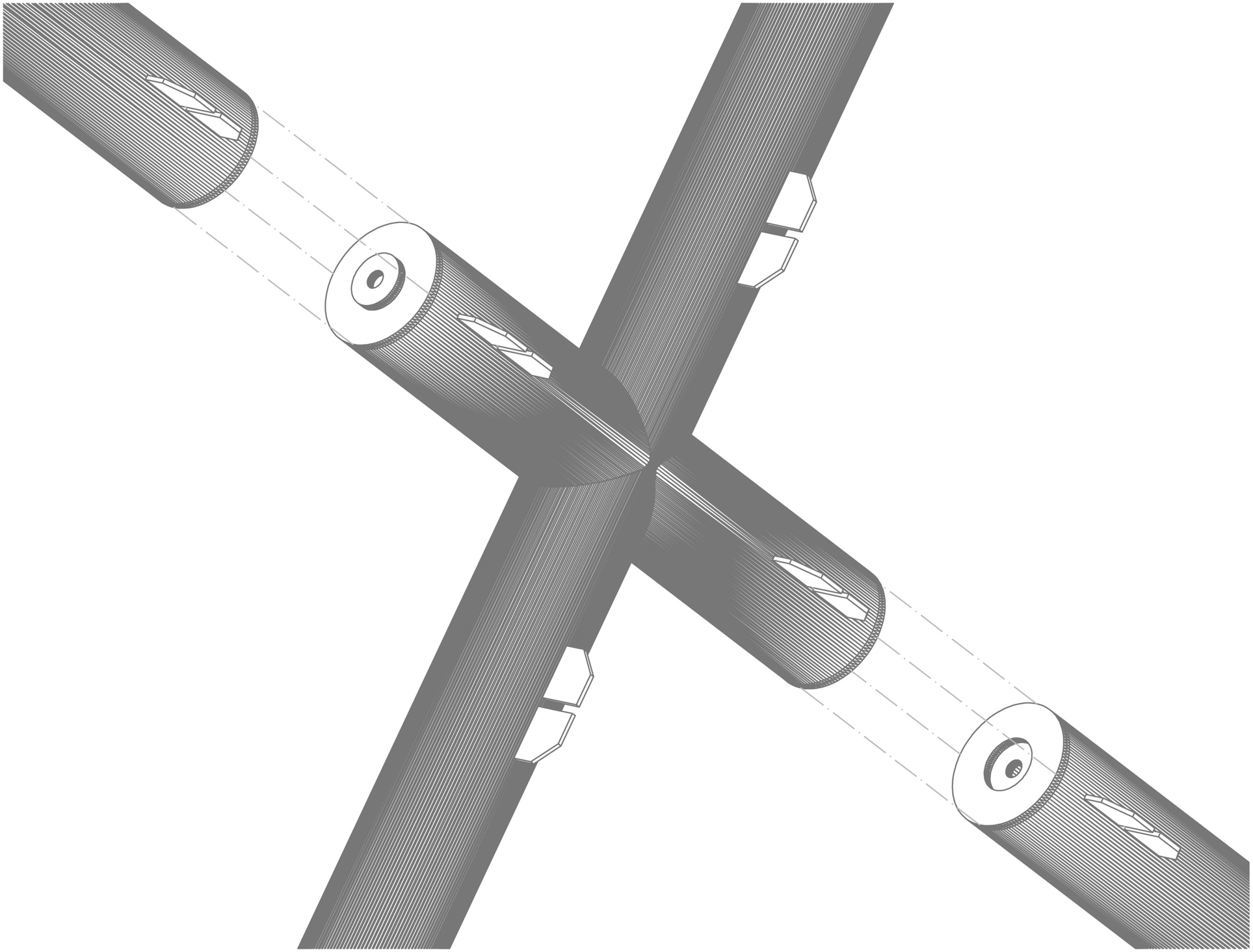

knooppunt isometrie

dakrand

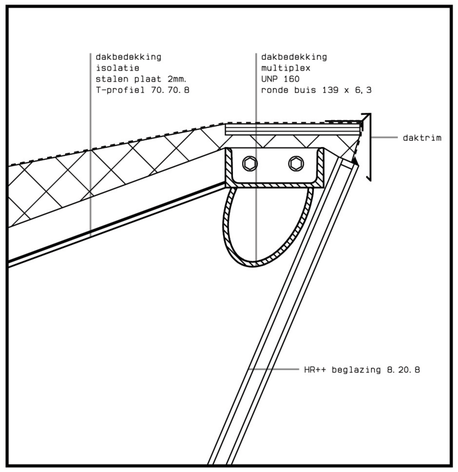

vloerrand

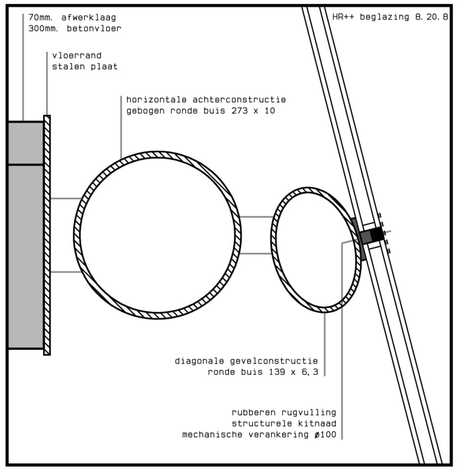

onderzijde

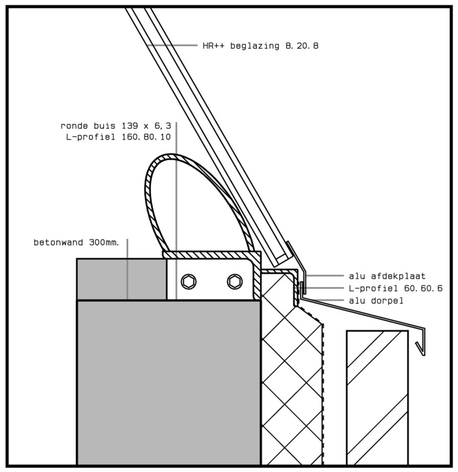

wauben architects

weller

cultuurcluster heerlerheide centrum

schaal: 1/10

datum : 01-12-2007
projectarchitect: ir. tom wauben

201-39-

11

details

ir.bart wauben b.v.
tel: 046-4750885
geleenbeeklaan 70
fax: 046-4752710
6166 GR sittard/geleen
e-mail: info@wauben.com
rabobank geleen 1705 01 167
url.: http://www.wauben.com